A - A

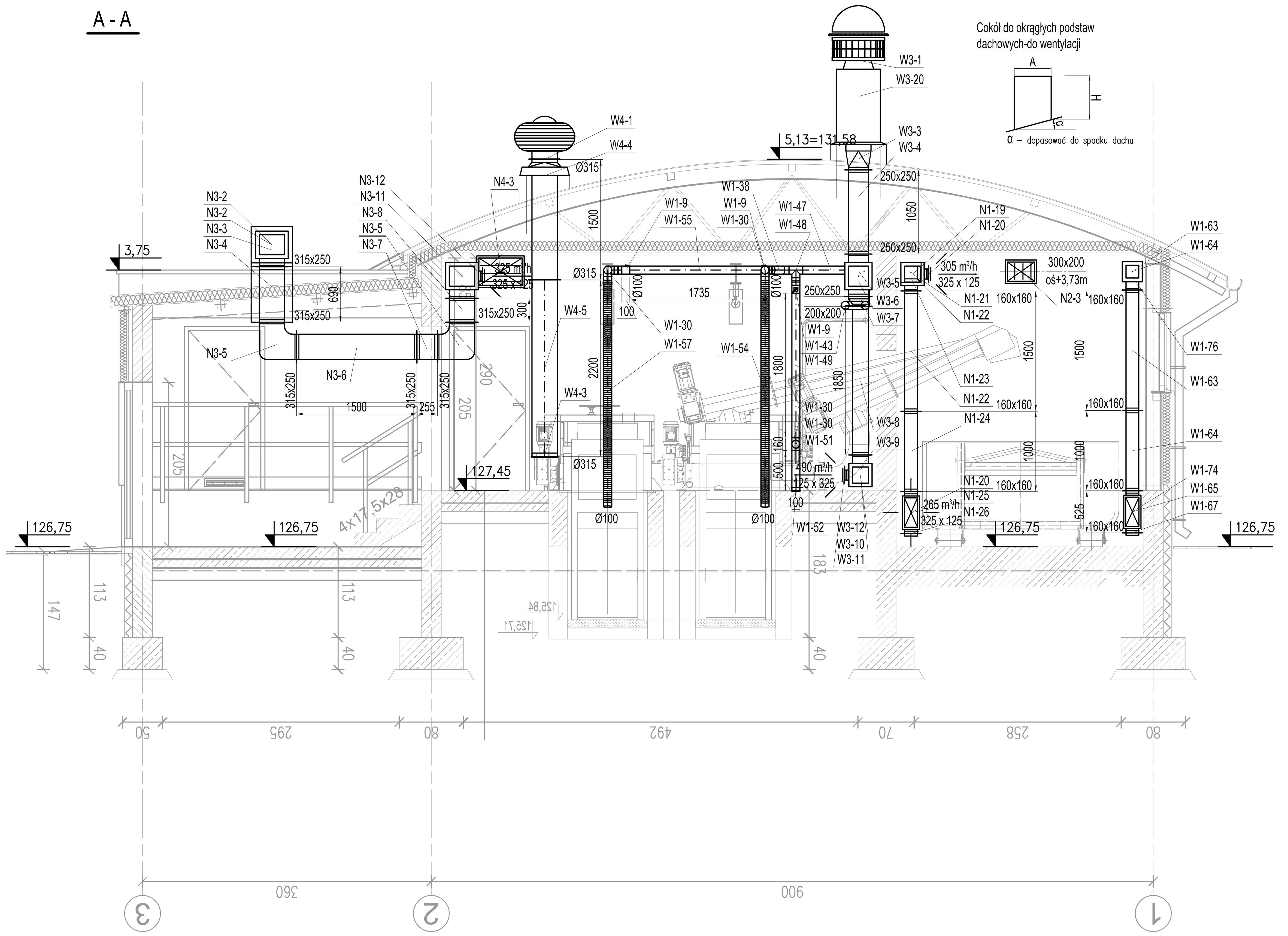

B - B

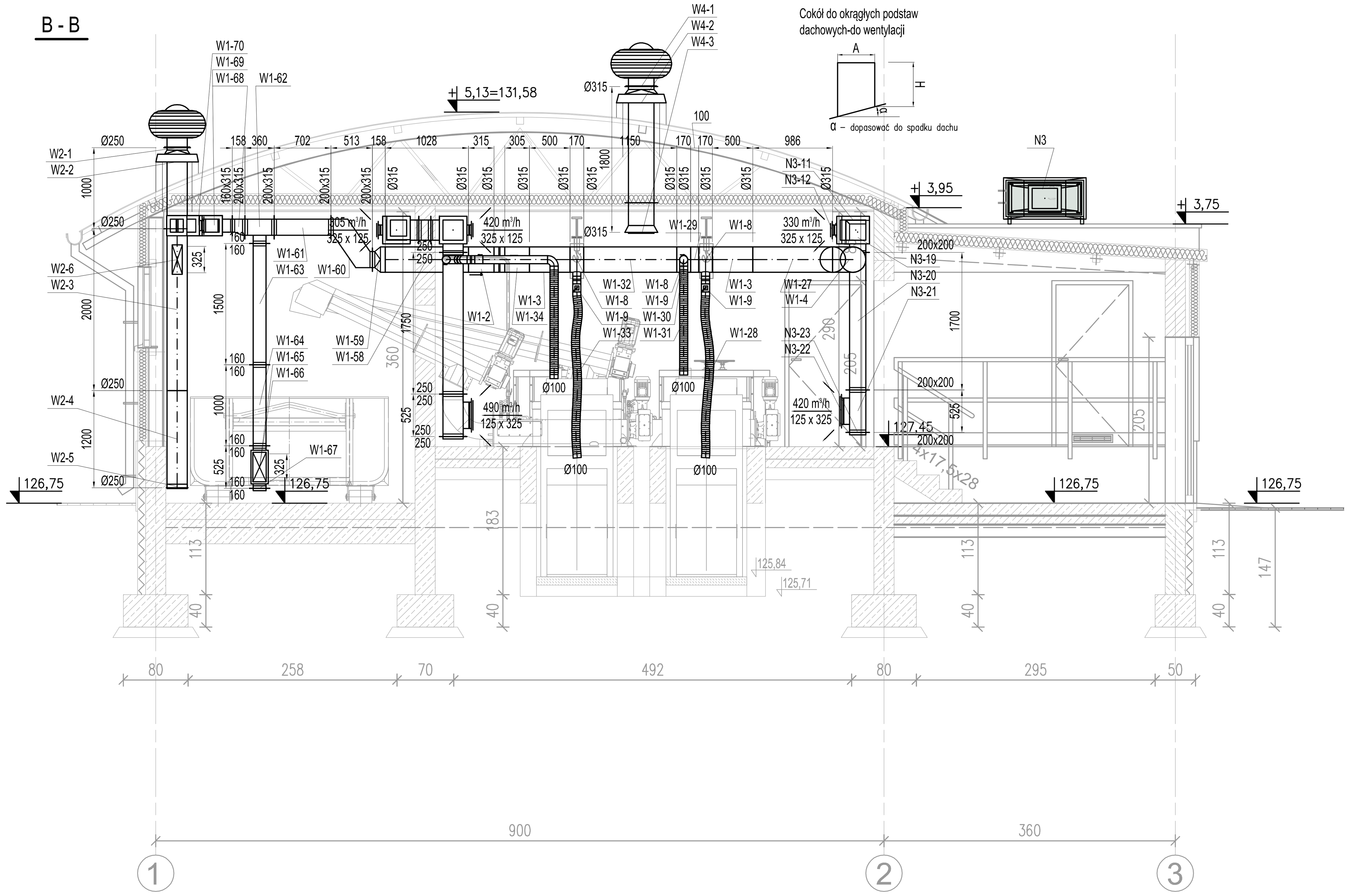

E - E

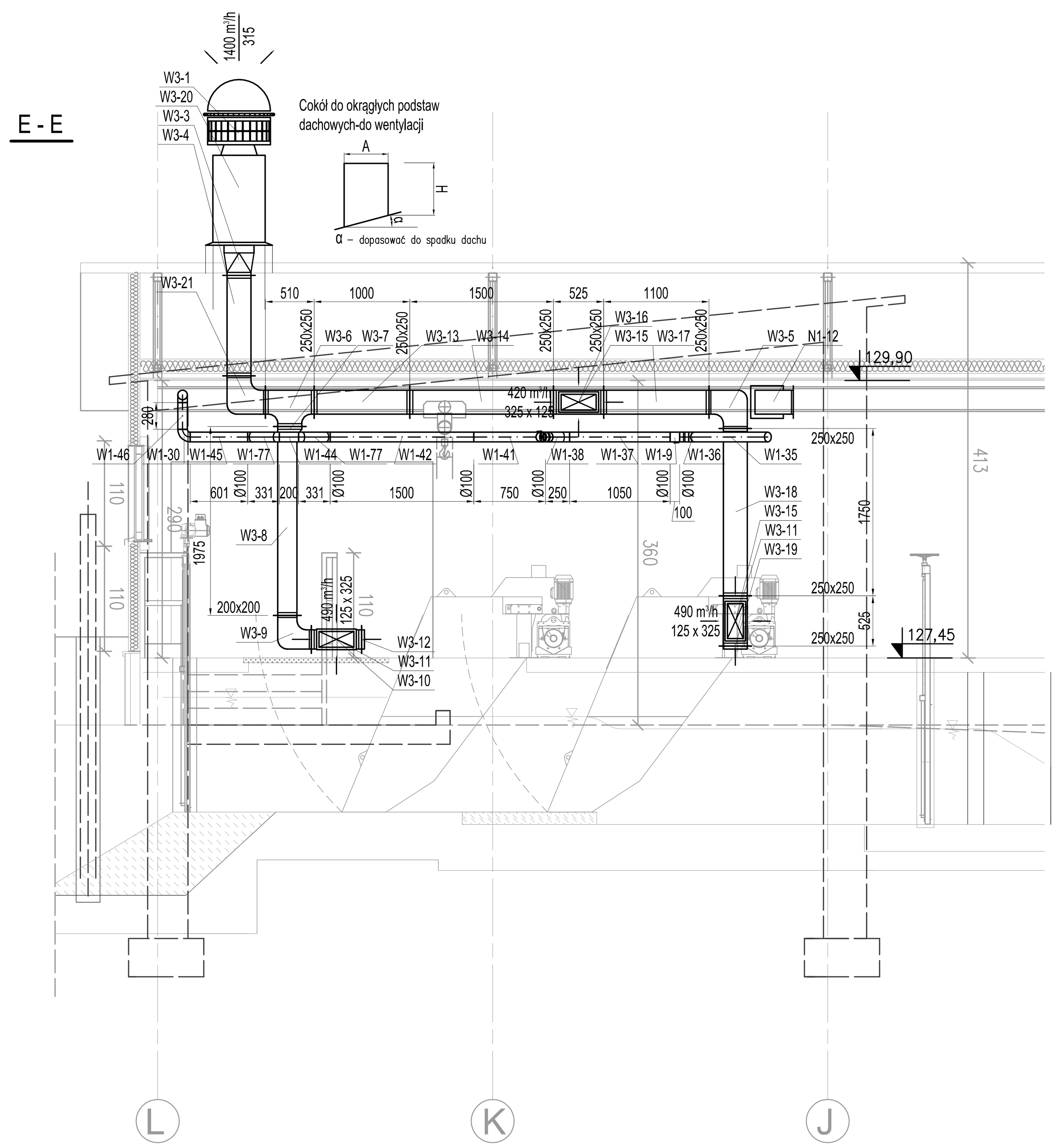

F - F

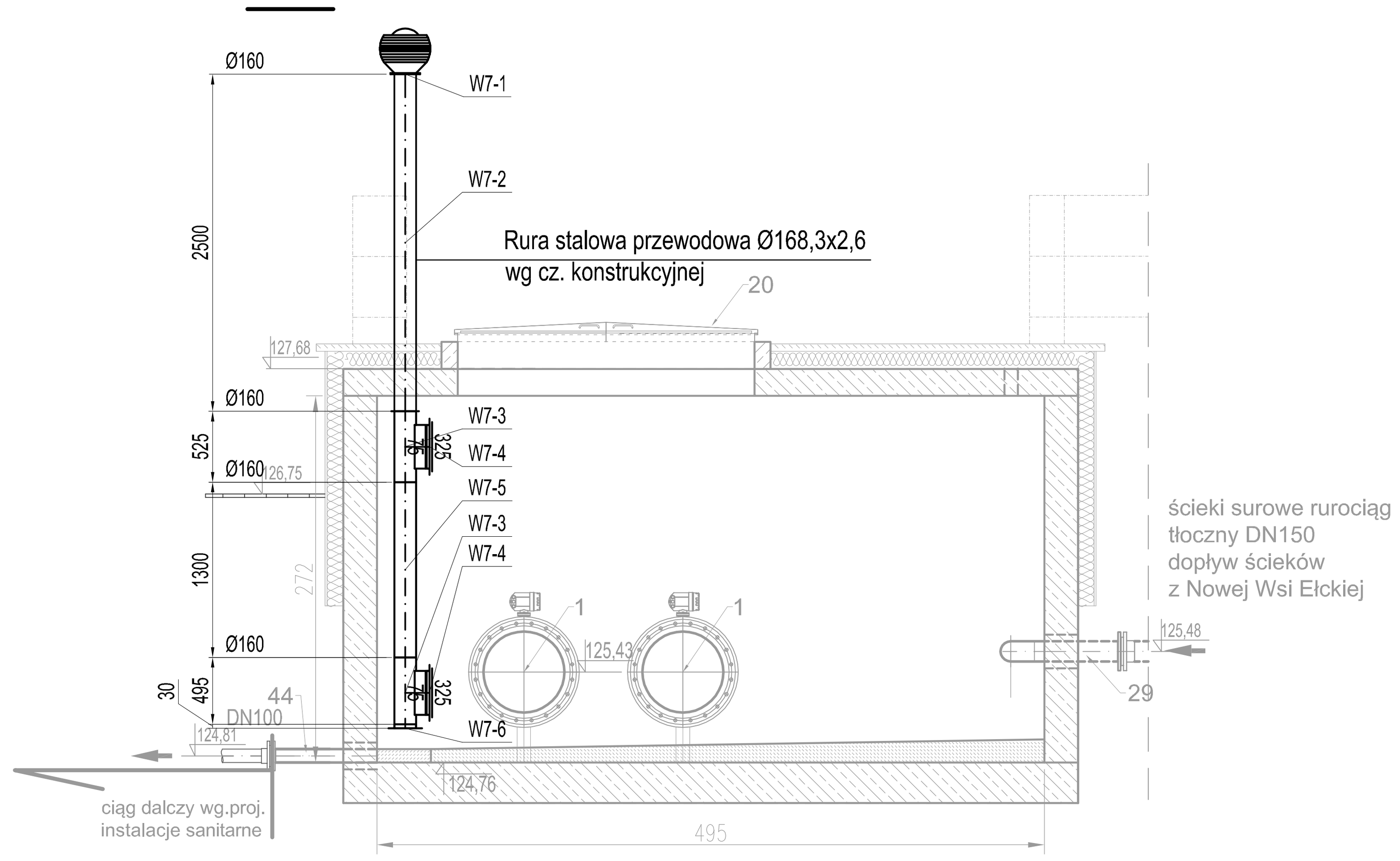

Kanały wentylacyjne prowadzone na zewnątrz zaizolować wełną mineralną 10cm wzmocnioną warstwą folii aluminiowej i obudować płaszczem stalowym.

Instalacja wentylacji grawitacyjnej i mechanicznej kanały i inne elementy instalacji wentylacji z blachy stalowej kwasoodpornej min.316.

Do montażu przwodów zastosować podpory systemowe

BPBK we Wrocławiu Sp. z o.o. 52-010 Wrocław ul.Opolska 11-19 lok.1		Nr rej.	S121-1/2018
		Rev.	....
Nazwa inwestycji:	Projekt przebudowy technologii oczyszczalni ścieków w Nowej Wsi Ełckiej		
Obiekt:	Komora pomiarowa, komora rozprężna, budynek krat i piaskowników - ob. nr 1a,1,2,3 - zadanie 9.1		
Tytuł rys.	Komora pomiarowa, komora rozprężna, budynek krat i piaskowników - ob. nr 1a,1,2,3 - przekroje A-A, B-B, E-E, F-F - instalacje wentylacji	Skala:	1:50
Stadium:	Projekt wykonawczy	Nr rys.	IS-1a,1,2,3-08
Branża:	Instalacje sanitarne	Nr uprawnień / Data	Podpis
Projektant: mgr inż. Urszula Łacina; Specjalność: instalacyjno - inżynieryjna		363/84/WBPP / 05.03.2019	
Sprawdzający: mgr inż. Agata Leonardczyk; Specjalność: instalacyjna		DOŚ/0381/PBS/17 / 05.03.2019	